Anfrage ☐

Bestellung ☐

EK - MK

mera-tech
Lüftungen mit System

Lieferadresse:	Proj-Nr:
	Projekt:
z. Handen von:	Abruf:
	Anlage:
Liefertermin:	

	Verbindungsart	C / D
1	20er-Rahmen	
2	30er-Rahmen	
3	Boden	
4	Glatt	
5	Passtück (Rahmen lose)	
6	Abbug Bord (22mm)	
7	Winkelrahmen	
8		

Dichtheitsklasse

☐ A ☐ B

☒ C ☐

Druckklasse

☒ ND ± 500 Pa

☐ MD ±1000 Pa

☐ HD +1800 Pa

☐

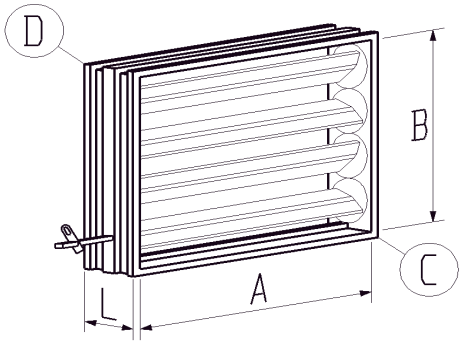

Pos.	Stk.	Material	Dimension in mm			Verbindung		Bemerkung
			A	B	L	C	D	